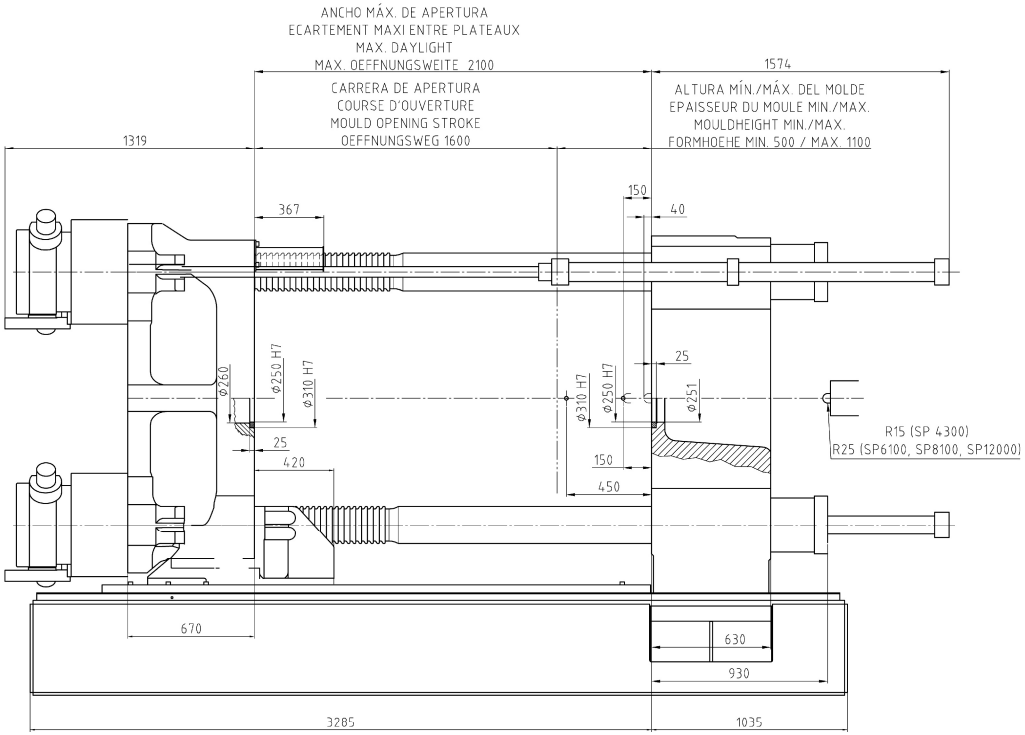

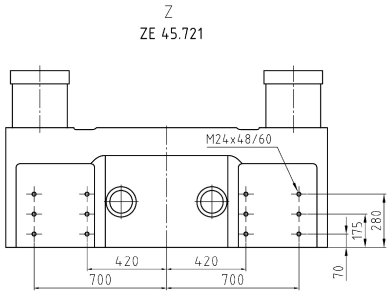

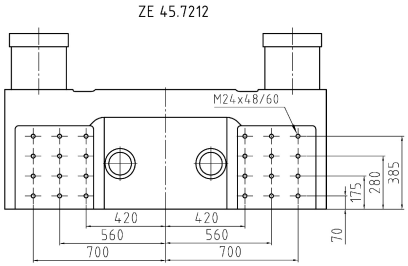

BEWEGLICHE WAP / MOVING PLATEN
PLATEAU MOBILE / PLACA MÓVIL

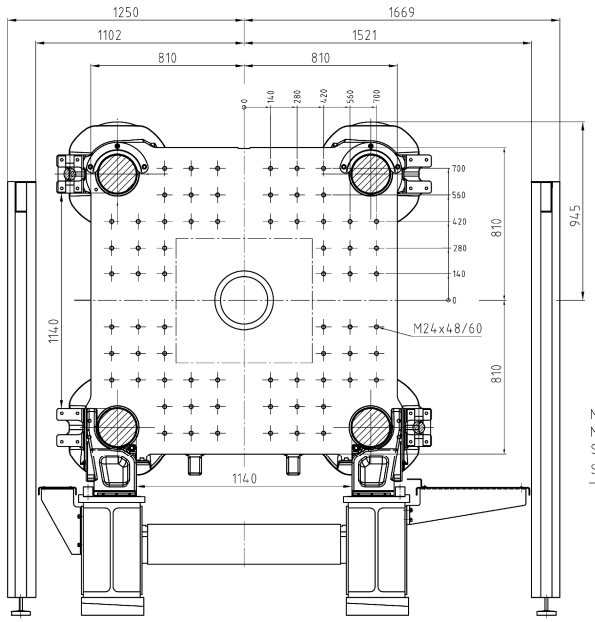

BEDIENSEITE
OPERATORS SIDE
COTE OPERATEUR
LADO DE MANEJO

MIN. WERKZEUGQUERSCHNITT
MIN. SIZE OF MOULD
SECTION MINIMALE DU MOULE
SECCIÓN MÍNIMA DE HERRAMIENTA

FESTE WAP / FIXED PLATEN
PLATEAU FIXE / PLACA FIJA

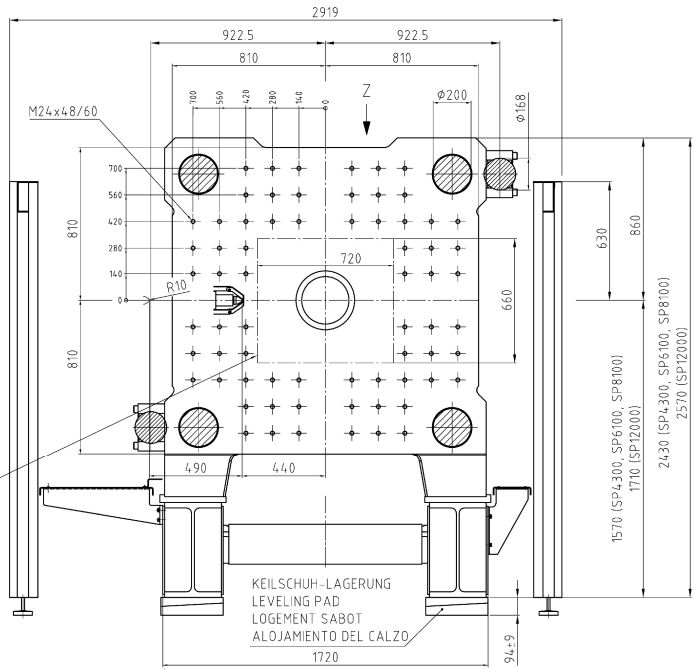

BEDIENSEITE
OPERATORS SIDE
COTE OPERATEUR
LADO DE MANEJO

KEILSCHUH-LAGERUNG
LEVELING PAD
LOGEMENT SABOT
ALOJAMIENTO DEL CALZO

Verwendbar für: KM 850 MX					Maße ohne Toleranzangabe ISO 2768 KM-Norm N0189	DIN ISO 1302	Maßstab 1:10			Part Gew. ...	
							Werkst. -			WN: -	
							Roh/t.Nr. -			Mod.-/Ges.Nr. -	
								Datum	Name	Benennung	
							Gezeichnet	13.03.	MC01	WERKZEUGANSCHLUSSMASSE	
							Geprüft	13.03.	MC01		
							Norm.			MOLD-CONNECTION DIMENSIONS	
							Abt.	R.Ch.Z			
3	-->	2120851	30.03.12	KS01	KraussMaffei					Zeichn.-Nr. S6 A 9408 Z	Anz.
1	-->	2120808	26.03.12	MC01						Sach-Nr. 8512378	Blatt-Nr. 1
Änderung	Datum	Name	Änderung	Datum	Name	Urspr.	8506534			Erst.-T.	Erst.-d.

Schutzvermerk ISO 16016 beachten