A

PLATEAU MOBILE
MOVING PLATEN
BEWEGL.WAP

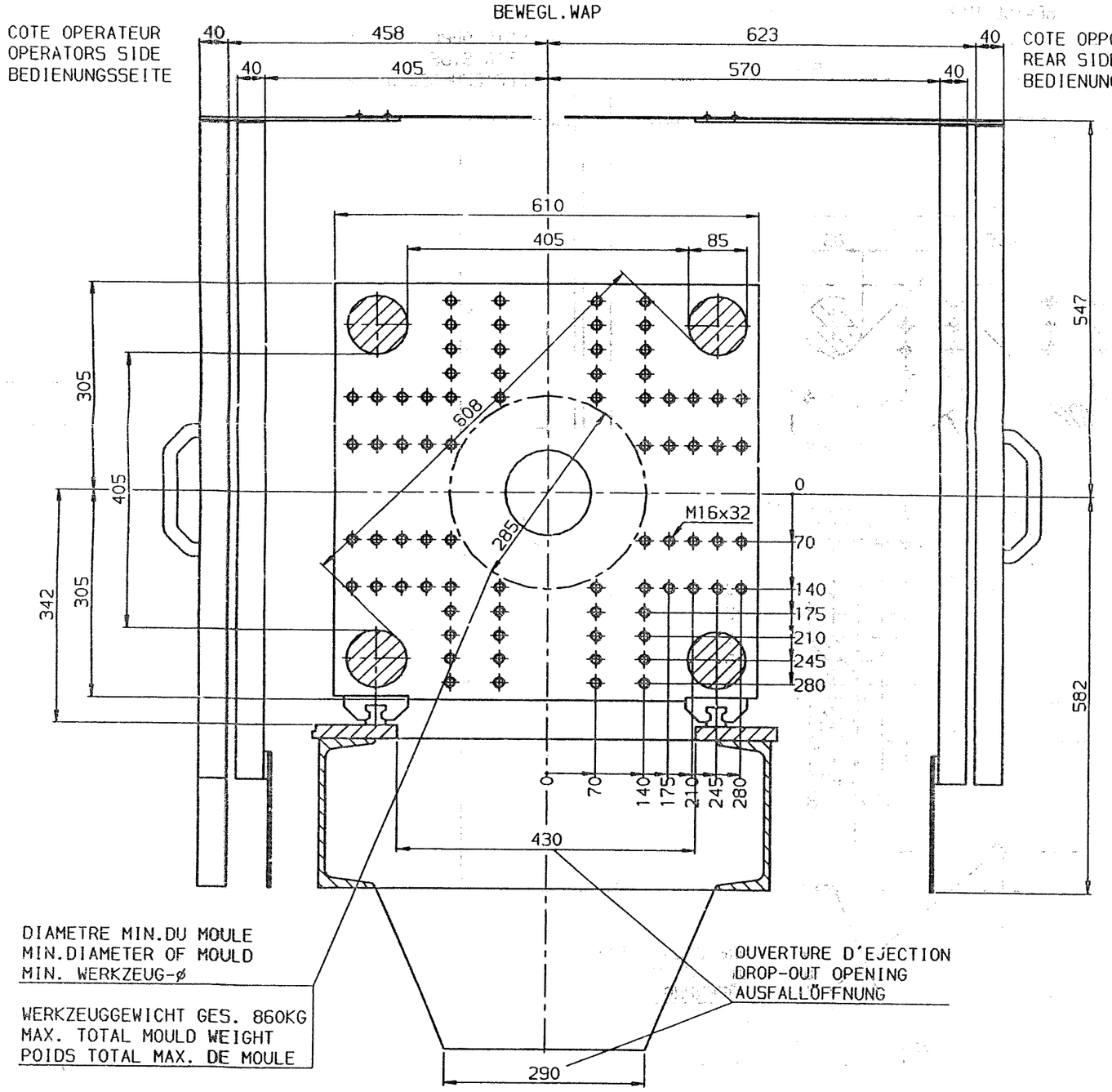

B

PLATEAU FIXE
FIXED PLATEN
FESTE WAP

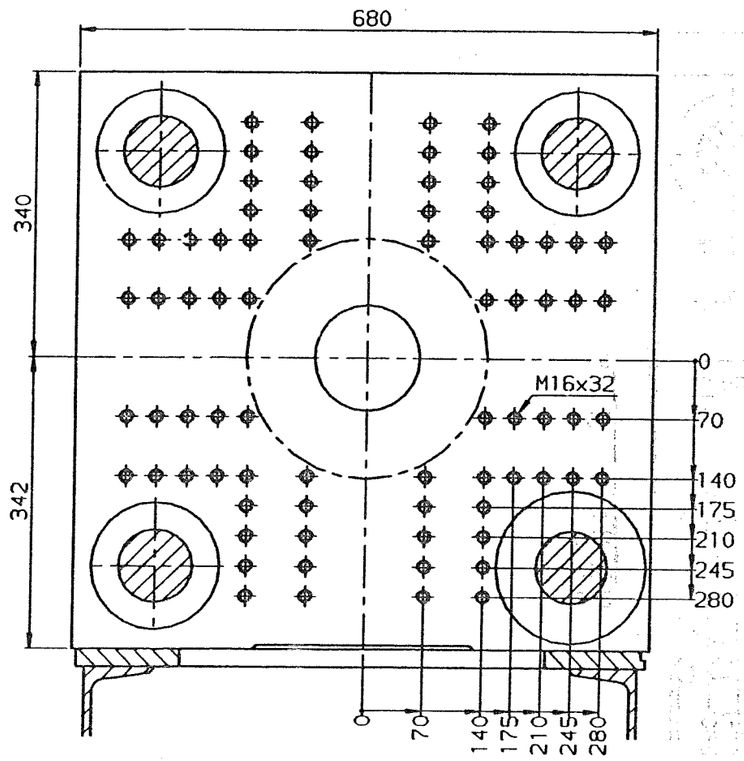

FÜr diese Technische Unterlage
behalten wir uns alle Rechte vor. (DIN 34)

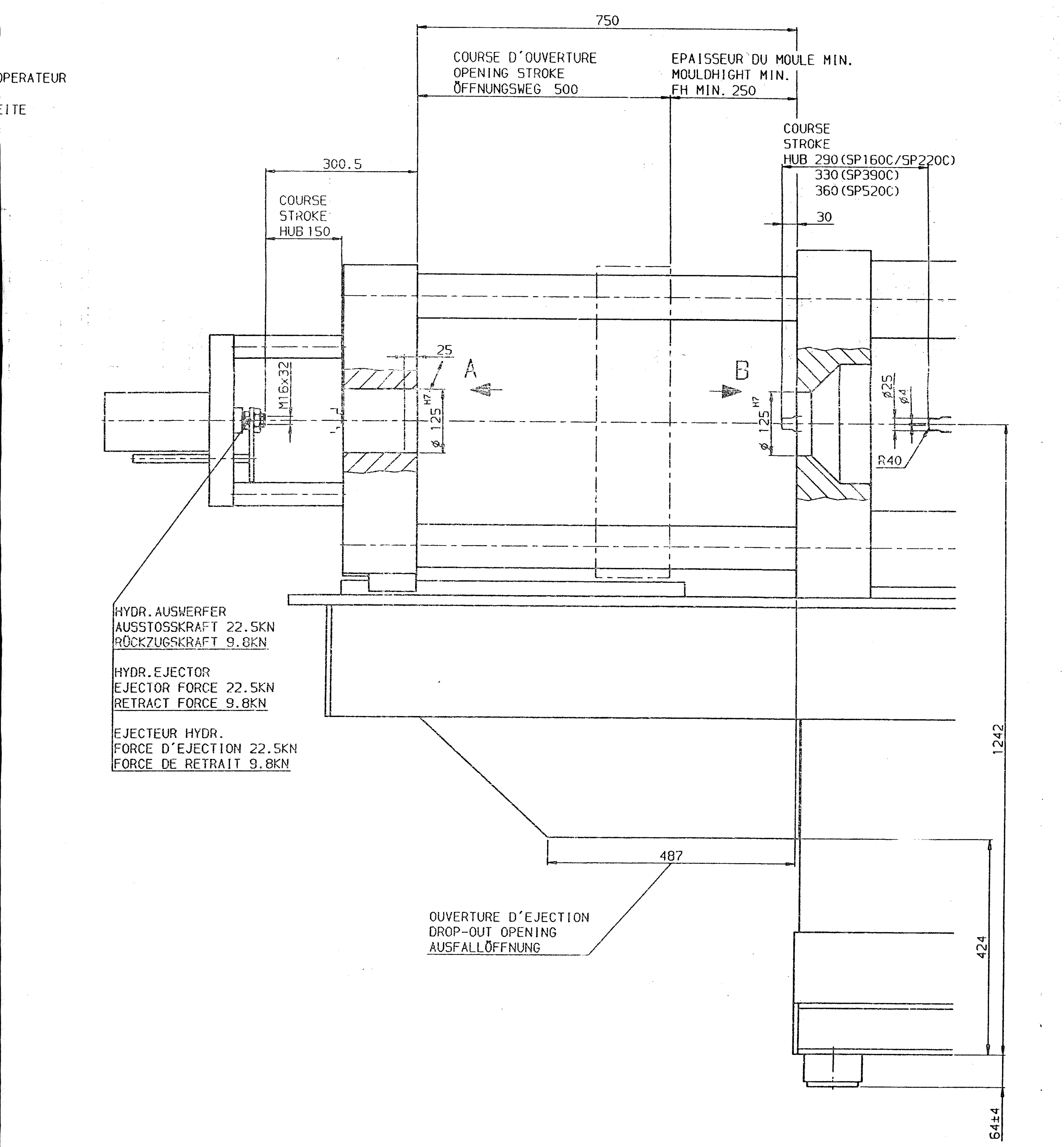

Verwendbar für: KM65-160C, KM65-220X, KM65-390X, KM65-520X, KM80-160C, KM80-220X, KM80-390X, KM80-520X

Maße ohne Toleranzangabe DIN 7169 — DIN ISO 1302

Maßstab 1:5 — Fert.Gew. kg

1999	Datum	Name
Bearb.	02.07.	MC
Gepr.	02.07.	KL
Norm.		
Abt.	KN121	

Benennung: WKZG. ANSCHLUSSMASSE
PLATEN LAYOUT
INFO. PR. FIXATION MOULE

KRAUSSMAFFEI Kunststofftechnik GmbH

Zeich.-Nr. 19B9406X — Anz. 1
Sach-Nr. MIKRO1 8176668 — Blatt-Nr. 1

Urspr. 6482353.1 — Ers.f.: .... — Ers.d.: ....

Mikro | Zust. | konstvor | ÄndNr. | Datum | Name